MPG系列手輪編碼器-特點:

*採用日本原裝晶片,可靠性高,壽命長,驅動能力及抗干擾性能強。
*鋁合金外殼堅固耐用,優異的防護性能,轉動手感清晰,質感佳。
*提供差動型,電壓輸出型,開集電極型等輸出方式。
*提供25PPR及100PPR脈衝信號選擇。

◆外形圖 Dimension Drawing(mm)

60mm

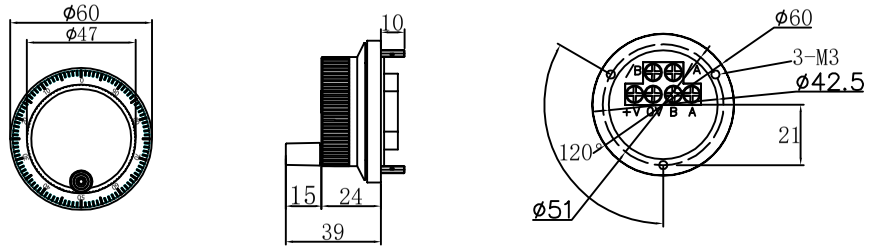

80mm

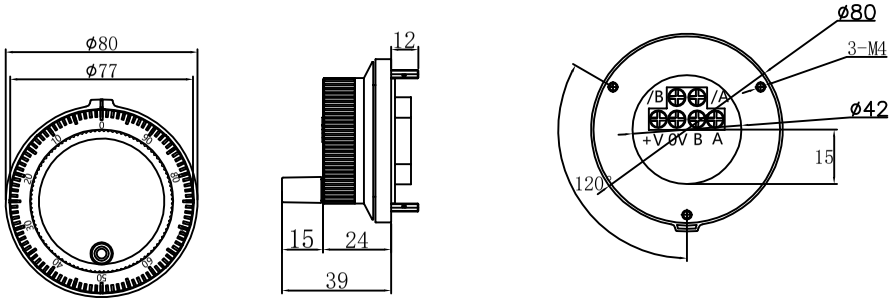

◆波形說明 Wave Form

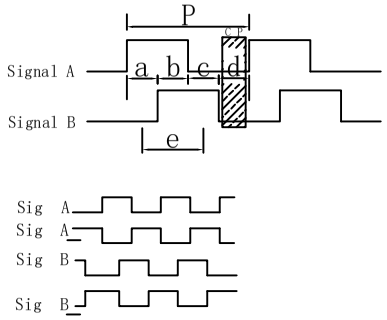

- P = 1/一周脈衝數(Resolution)
- a, b, c, d = P/4±P/8
- A, B比值
  Wave Ratio(Duty);50±25(%)
- C P=發聲點位置(Click Point)

※ 在25P/R模式下, 發聲點分別在a, b, c, d位置。
(For mode 25P/R click point is at each position of a,b,c,d)

※ "e" 段作為系統開關週期。
(Point "e" is recommend as the system switch timing)

◆信號輸出電路 Circuit of Output Signal

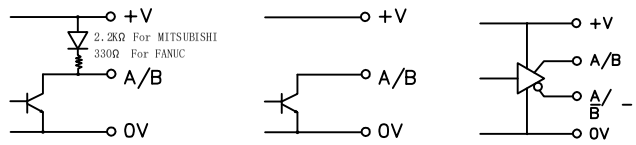

◆規格型號 Spec Type

Spec / Type	+V	0V	A	B	Ā	B̄
MPG111	+5V	0V	A	B	—	—
MPG112	+12V	0V	A	B	—	—
MPG113	+5V	0V	A	B	Ā	B̄

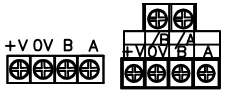

◆電氣特性 ELECTRICAL SPEC			
輸出方式 Output Mode	電壓輸出型 Voltage Output	差動型 Line Driver	開集電極型 Open Collector
電源電壓 Vcc Supply Voltage	DC+12V～24V	DC+5V～12V	DC+12V～24V
消耗電流 Requirement	≦80mA	≦150mA	≦80mA
最大輸出電流 Maximum Output Current	40mA MAX	60mA MAX	40mA MAX
輸出電壓(高) Output Voltage High	≧Vcc-2.5V	≧3.4V	≧Vcc × 0.7V
輸出電壓(低) Output Voltage Low	≦0.5V	≦0.5V	≦0.5V
信號上升時間 Rise Time	1μs	≦200ns	1μs
信號下降時間 Fall Time	1μs	≦200ns	1μs
最高響應頻率 Maximum Frequency Response	10KHz	10KHz	10KHz

◆環境特性 Environmental Spec.	
操作溫度 Operating Temperature	-10℃ ～ +60℃
保存溫度 Storage Temperature	-30℃ ～ +80℃
耐濕度 Humidity	RH 85% 以下不可結冰 Or Less No Condensation
耐振動 Vibration	10 ～ 55 Hz/1.5 mm 2h
耐衝擊 Shock	490m/s² 11ms X,Y,Z
防護等級 Degree of Protection	IP54

◆機械特性 Mechanical Spec.		
啟動扭力 Starting Torque		1.96×10^{-2}N・m ～ 5.88×10^{-2}N・m
軸負載 Shaft Loading	縱向 Thrust axial	9.8N
	橫向 Radial	19.6N
最大轉速 Maximum RPM		Maximum 600r/min Continuous 200r/min
旋轉壽命 Rotational Life		1.000.000 (200r/min)
淨重 Net Weight		210g 以下 Or Less